KATO
PRECISION RAILROAD MODELS

DD54 中期形 初期形 説明書

N-GAUGE

■ご使用の前に

このたびは、KATOのDD54 中期形・初期形をお求めいただきまして、誠にありがとうございました。Nゲージ鉄道模型は精密にできておりますので、ご使用の前にこの説明書をよくお読みになって、ご愛用いただきますようお願いいたします。

■製品仕様

品番	品名	標準装備
7010-2	DD54 中期形	Ⓜ ▭ ▷ 123 （交換用として付属）
7010-4	DD54 初期形	Ⓜ ▭ ▷ 123 （交換用として付属）

■表示マークの説明

・標準装備

Ⓜ：モーター付き動力車
▭：フライホイール
▷：ヘッドライト点灯
123：選択式ナンバープレート
：KATOナックルカプラー※

※KATOナックルカプラーは、KATOカプラーN，マグネマティックカプラーとも連結が可能です。

■付属品

・選択式ナンバープレート(前面用)‥‥1
・選択式ナンバープレート(側面用)‥‥1
・KATOナックルカプラー‥‥‥‥‥‥‥‥2

■付属パーツの取り付け方

付属パーツはカッターナイフなどで切り残しがないよう、ていねいにカットしてください。
※切り離す際は、手指などを傷つけないように十分にご注意ください。

① 前面用ナンバープレート
② 側面用ナンバープレート
※表面が平らな方が、側面用です。

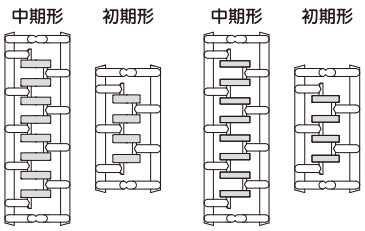

ナンバープレートは押し込んでボディに取り付けてください。ナンバープレートの取り付け場所は前面と側面の合計4か所です。

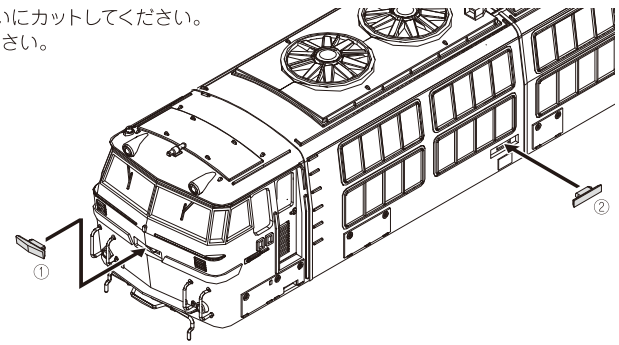

※取付解説のため、一部省略した図を使用しています。

■KATOナックルカプラーへの交換方法

付属のKATOナックルカプラーへ交換する際は、次の手順で行ってください。また、部品の紛失や破損には十分ご注意ください。

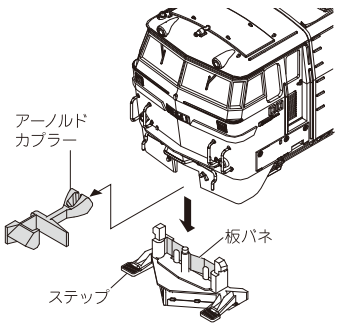

①スノープロウを下へ引いてはずし、アーノルドカプラーもはずします。その際、板バネはスノープロウに付けたままにします。ステップと板バネの破損に注意してください。

②ナックルカプラーの穴に、スノープロウの突起を通し、スカートの裏に取り付けます。

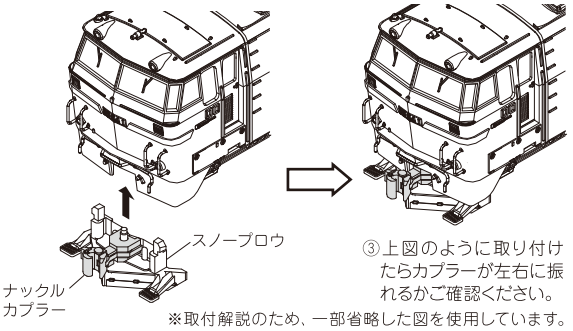

③上図のように取り付けたらカプラーが左右に振れるかご確認ください。

※取付解説のため、一部省略した図を使用しています。

■模型仕様

・全長：109mm　・消費電流DC(直流)12V時：0.36A　・最小通過半径：R249　・標準通過勾配：4%

■Nゲージ車両の取り扱いについて

・運転はDC(直流)12V以下で行ってください。なお、AC(交流)を走行用には絶対に使用しないでください。
・脱線やショートした場合はただちにパワーパックのプラグをコンセントからぬいて、電源を切ってください。また、すみやかに原因を取り除いてから復旧してください。
・運転の前に、線路についた綿ボコリはハケのようなもので必ず取り除いてください。車両の故障原因となります。運転の前後にはレールの上面をやわらかい布にユニクリーナー(品番24-020)をつけて磨き、その後乾拭きをしてください。
・動力車から異常音が出るようなときは、ギア部分にユニクリーンオイル(品番24-021)をごく少量(ノズルの先に軽く一滴)注油してください。その際に、モーターや集電シュー、台車集電板には決して注油しないでください。

007-3548 LOT:3710541

Assyパーツ 一覧表　DD54 中期形/初期形

☆：本製品専用パーツ　無印：他製品との共通パーツ(本製品以外にもご使用できます)

DD54 中期形 ボディ ☆			DD54 初期形 ボディ ☆			DD54 中期形 動力ユニット ☆		
	DD54 中期形			DD54 初期形			DD54 中期形	
品 番	入 数	価 格	品 番	入 数	価 格	品 番	入 数	価 格
7010-2A	1個	¥2, 200＋税	7010-4A	1個	¥2, 200＋税	7010-2B	1個	¥3, 400＋税

DD54 初期形 動力ユニット ☆			DD54中期/初期カプラーセット ☆			EF66前期形 ナックルカプラー		
	DD54 初期形			DD54 中期形 DD54 初期形			DD54 中期形 DD54 初期形 (交換用)	
品 番	入 数	価 格	品 番	入 数	価 格	品 番	入 数	価 格
7010-4B	1個	¥3, 400＋税	7010-2C3	2個	¥400＋税	Z01-0224	10個	¥400＋税

EF66前期形アーノルドカプラー			板バネ			DD54 動力台車DT131E		
	DD54 中期形 DD54 初期形			DD54 中期形 DD54 初期形			DD54 中期形	
品 番	入 数	価 格	品 番	入 数	価 格	品 番	入 数	価 格
Z01-0240	10個	¥400＋税	Z01-0218	10個	¥300＋税	7010-1D1	1個	¥900＋税

DD54初期動力台車DT131B ☆			トラクションタイヤ φ4×1mm			DD54 中間台車TR104		
	DD54 初期形			DD54 中期形 DD54 初期形			DD54 中期形 DD54 初期形	
品 番	入 数	価 格	品 番	入 数	価 格	品 番	入 数	価 格
7010-4D1	1個	¥900＋税	Z01A4012	20個	¥400＋税	7010-1D2	1個	¥300＋税

DD54中期形 ナンバープレート ☆			DD54初期形 ナンバープレート ☆			EF81TL ライトユニット		
	DD54 中期形 DD54 10、DD54 12、 DD54 19、DD54 24			DD54 初期形 DD54 1、DD54 3			DD54 中期形 DD54 初期形	
品 番	入 数	価 格	品 番	入 数	価 格	品 番	入 数	価 格
7010-2E2	1両分	¥500＋税	7010-4E2	1両分	¥500＋税	3066-2G	1個	¥500＋税

DD54ブルトレ牽引機ホイッスル			DD54ブルトレ解放テコ/手スリ			DD54初期形 解放テコ/手スリ ☆		
	DD54 中期形 DD54 初期形		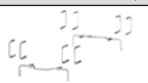	DD54 中期形		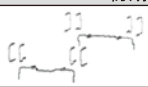	DD54 初期形	
品 番	入 数	価 格	品 番	入 数	価 格	品 番	入 数	価 格
Z07-1506	4個	¥300＋税	Z07-2991	1両分	¥300＋税	Z07-3552	1両分	¥300＋税

Assyパーツはできる限り在庫いたしておりますが、生産の都合上品切となる場合もありますのでご了承ください。
Assyパーツはお近くのKATO製品取り扱い店または、ホビーセンターカトー東京店でお求めいただけます。
また、通信販売(オンラインショップ：www.e-katomodels2.com)もご利用いただけます。

製品、Assyパーツ、修理その他、ご不明な点は下記までお問い合わせください。

●KATOお客様サービス係　☎03−3954−2503（月〜金 10:00〜12:00、13:00〜17:00 ※土日･祝日･年末年始休み）

※修理品を直接送付の場合は修理箇所を記入したメモを同梱の上、宅配便等で下記宛にお送りください。

〒161-0031 東京都新宿区西落合1-24-10　KATO修理係

※製品の形状･仕様などは予告なく変更する場合がございます。あらかじめご了承ください。

株式会社 関水金属 不許複製 2017

KATO 株式会社 関水金属
Printed in Japan